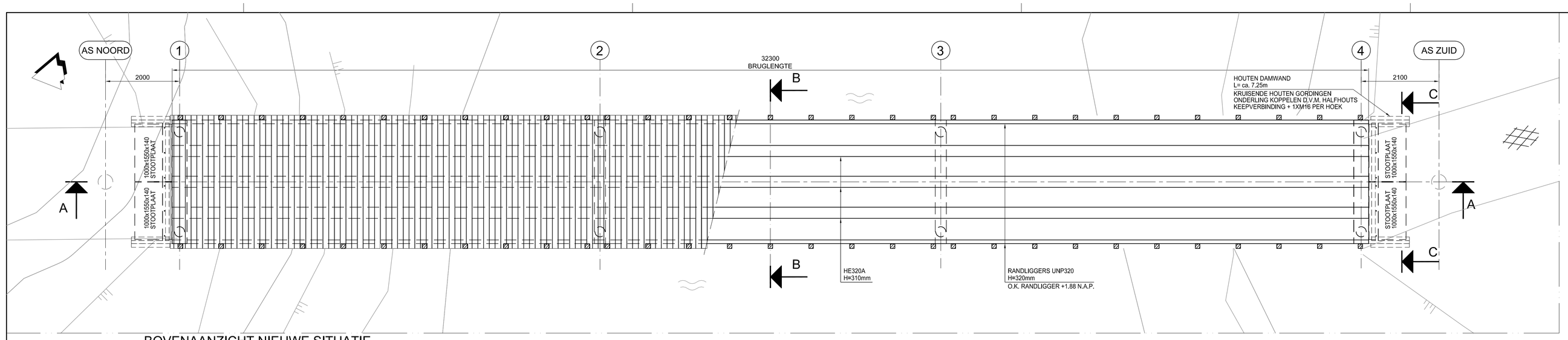

BOVENAANZICHT NIEUWE SITUATIE
Schaal: 1:50

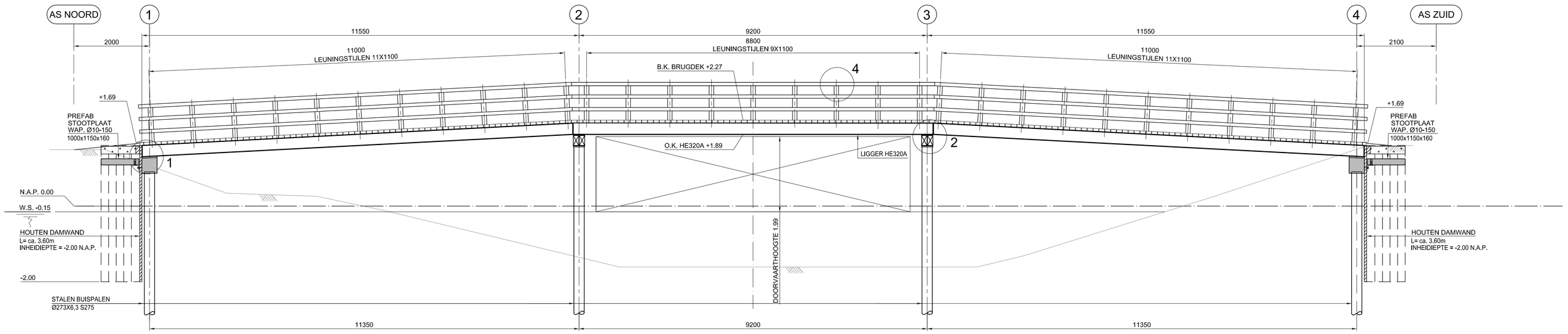

DOORSNEDE A-A
Schaal: 1:50

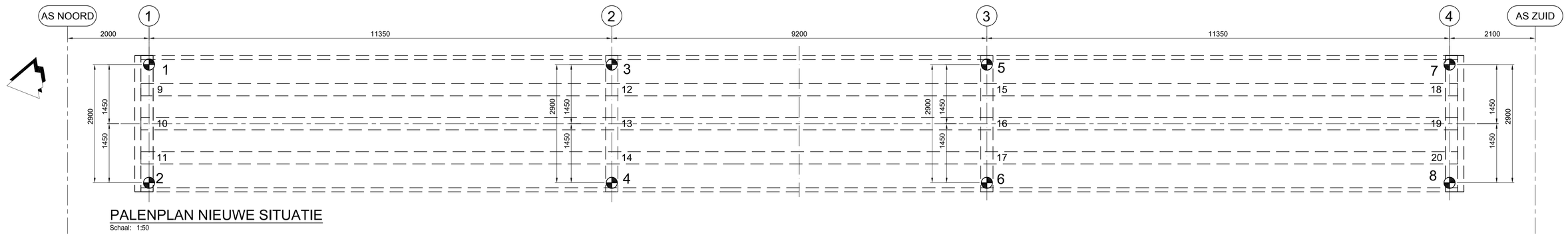

PALENPLAN NIEUWE SITUATIE
Schaal: 1:50

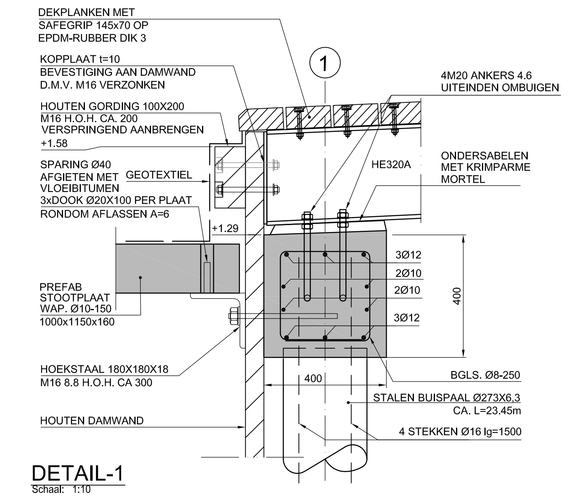

DETAIL-1
Schaal: 1:10

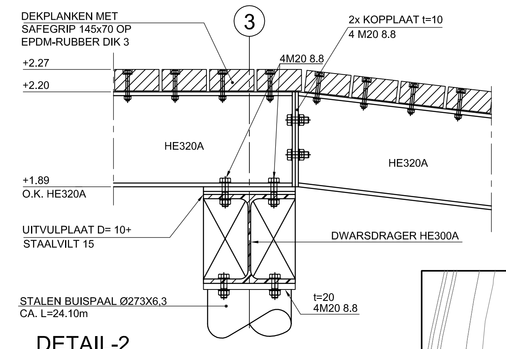

DETAIL-2
Schaal: 1:10
KOPPELING UNP MET 2XM20 8.8 LP.V. 4XM20 8.8

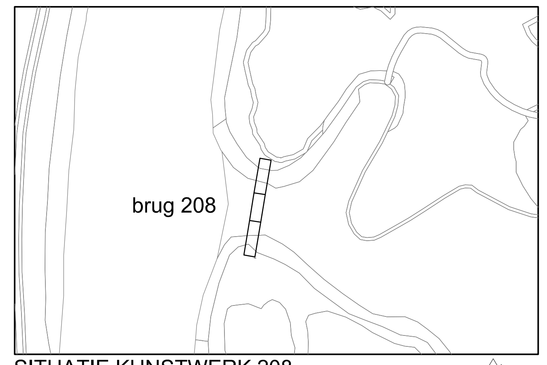

SITUATIE KUNSTWERK 208
Schaal 1:500

COORDINATEN	
PUNT	X- & Y-COORDINATEN (M)
AS NOORD	71522.706, 434020.008
AS ZUID	71516.818, 433984.493
PAAL 1	71523.711, 434017.814
PAAL 2	71521.047, 434018.256
PAAL 3	71521.855, 434006.617
PAAL 4	71519.191, 434007.059
PAAL 5	71520.350, 433997.541
PAAL 6	71517.686, 433997.983
PAAL 7	71518.493, 433986.344
PAAL 8	71515.830, 433986.786

RENVOOI

- hout
- staal
- gewapend beton

DEFINITIEVE COORDINATEN IN HET WERK TE BEPALEN IN OVERLEG MET DIRECTIE U.A.V.
BESTAANDE PALEN GEHEEL VERWIJDEREN EN GATEN VULLEN MET ZAND,
ALVORENS DE NIEUWE PALEN GEPLAATST WORDEN
PALEN 1, 2, 7 & 8 ONTDOEN VAN GROND TOT 1 MTR. ONDER BETONSLOOF T.B.V. BETONPROP IN BUISPAAL

PAALRENVOOI STALEN BUISPALEN — SONDERING: 12134-01

TYPE	AFMETING	VOETPLAAT	KWALITEIT	INHEINIVEAU N.A.P.	AANTAL
	Ø273x6,3	N.V.T.	S275	-22.50	8

GEGEVENS STAAL (staalkwaliteit volgens NEN-EN 10 027)

Profielstaal	NEN-EN 10 025, S 235 J2G3
Kolerprofielen	NEN-EN 10 210/219, S 275 J2H
Bouten en moeren	sterkteklasse 8.8 c.q.8, thermisch verzinkt
Ankers	sterkteklasse 4.6, thermisch verzinkt
Lassen	4mm, tenzij anders aangegeven
Behandeling	thermisch verzinken volgens norm NEN-EN-ISO 1461 indien in contact met buitenlucht (evt. poedercoating volgens bestek)

UITVOERING VOLGENS NEN-EN 1992

GEWAPEND BETON

STERKTEKLASSE	C20/25
MILIEUKLASSE	XC4
CONSISTENTIEGEBIED	S3
WATERCEMENTFACTOR	0,45
CEMENT: CEM 42.5N	300kg/m3
MAXIMALE KORRELDIAMETER	31.5 mm
VULSTOFFEN	*
HULPSTOFFEN	*

* = GEGEVENS IN NADER OVERLEG

BETONSTAAL: ϕ = B500B
BETONDEKKING: 40 mm
LAS -EN VERANKERINGSLENGTEN:

DIAM.	DEKKING	BOVEN	ALGEMEEN
8	40	200	200
10	40	223	200
12	40	330	231
16	40	546	382
20	40	761	533
25	40	1031	722
32	40	1408	986
40	40	1961	1373

LASSEN VERSPRINGEND AANBRENGEN

UITVOERING VOLGENS NEN-EN 1995

CONSTRUCTIEHOUT

BOVENREGEL LEUNING	90x145	BILINGA, STERKTEKLASSE D35
TUSSENREGELS LEUNING	30x90	BILINGA, STERKTEKLASSE D35
LEUNINGSTIJL	120x120	BILINGA, STERKTEKLASSE D35
DEKPLANKEN	145x70	AZOBE, STERKTEKLASSE: D70
GRONDPLANKEN	250x50	AZOBE
DAMWANDPLANKEN	50x200	AZOBE, STERKTEKLASSE: D70

* = GEGEVENS IN NADER OVERLEG

OP TEKENING AANGEGEVEN HOOGTEMATEN IN HET WERK CONTROLEREN
HOOGTE AFSTEMMEN MET DIRECTIE

MATEN IN MILLIMETERS
DIAMETERS IN MILLIMETERS
HOOGTEMATEN IN METERS T.O.V. N.A.P.

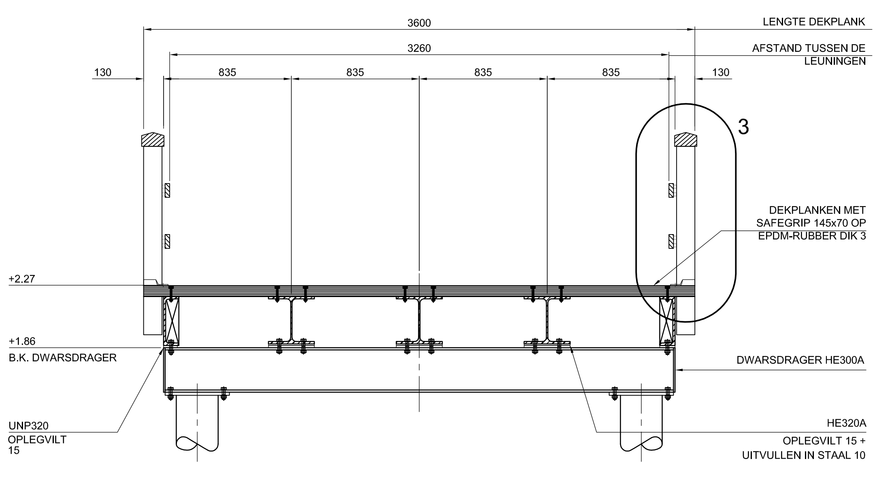

DOORSNEDE B-B
Schaal: 1:20

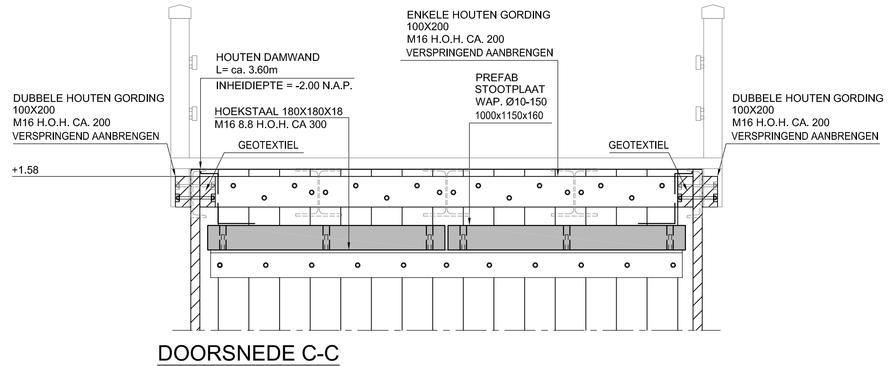

DOORSNEDE C-C
Schaal: 1:20

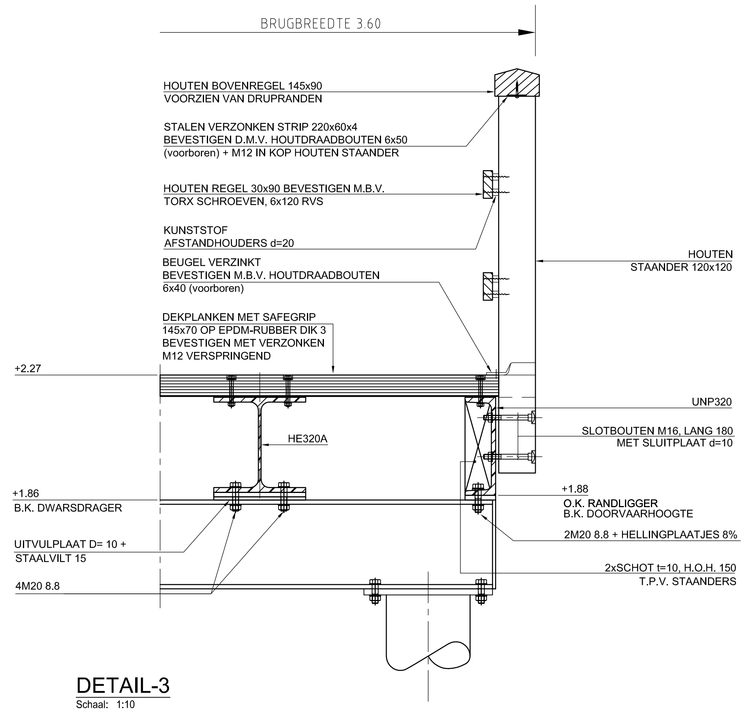

DETAIL-3
Schaal: 1:10

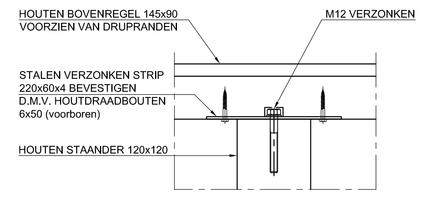

DETAIL-4
Schaal: 1:5

g·z·h
recreatieschap voorne-putten · rozenburg
Grensoverstijgend zijn voor vrijetijdsbeleving in het groen

B					
A					
Versie:	Omschrijving:		Tekenaar:	Datum:	Parafaf opdrachtgever:

BRIELSE MEER
Sloop en vervangen kunstwerken
Aanzichten en doorsneden nieuwe situatie Kunstwerk 208

Behoort bij: VPR16536-2250A
Formaat: A0
Schaal: 1:500 1:50 1:20 1:10 1:5

Getekend:	Randtekening:	Gecontroleerd:	Handtekening:	Tekeningnummer:	Tekening status:
D.J.M. van Dam	14-03-2013	T. van Houselt	14-03-2013	VPR2250A-04 (van 5)	DEFINITIEF